Návod k použití

LED zrcadlo kulaté FIANA 40/ 60 / 80 cm

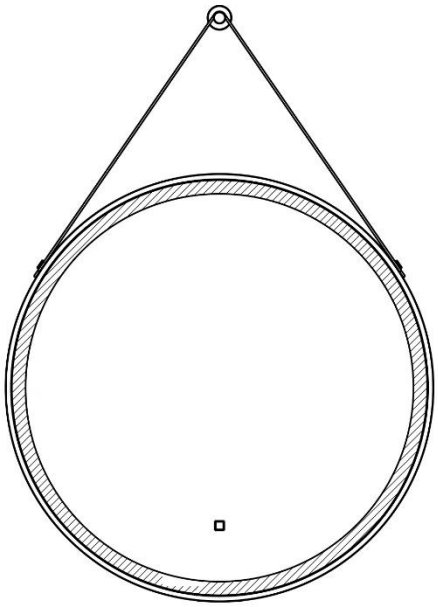

Navrženo v Německu

Obsah

1. Obecné ... 3
1.1. Přehled produktů ... 3
1.2. Obecné informace ... 3
1.3. Záruka ... 3
2. Informace k návodu k použití ... 4
2.1. Dostupnost návodu k použití ... 4
2.2. Cílové skupiny návodu k použití ... 4
2.3. Informace o překladu ... 4
2.4. Vysvětlení symbolů ... 4
2.1. Obecné informace k návodu k použití ... 5
2.2. Použití v souladu s určením ... 5
2.3. Obecné bezpečnostní pokyny ... 6
3. Vlastnosti produktu ... 8
3.1 Technické údaje ... 8
4. Rozsah dodávky ... 9
5. Montáž ... 9
5.1. Bezpečnostní pokyny ... 9
5.2. Montáž produktu ... 10
6. Použití ... 12
6.1. Bezpečnostní pokyny ... 12
6.2. První uvedení do provozu ... 12
6.3. Provoz ... 12
6.4. Skladovací místo ... 13
7. Odstraňování závad ... 13
8. Údržba a péče ... 14
8.1. Bezpečnostní pokyny ... 14
9. Demontáž ... 14
9.1. Bezpečnostní pokyny ... 14
10. Pokyny k likvidaci ... 14
Elektrická a elektronická zařízení – informace pro domácnosti ... 15

DŮLEŽITÉ:
USCHOVEJTE PRO POZDĚJŠÍ POUŽITÍ.
PEČLIVĚ SI PŘEČTĚTE!

Vážení zákazníci,

děkujeme, že jste se rozhodli pro produkt společnosti **Home Deluxe GmbH**. Přejeme vám mnoho radosti s vaším novým kulatým LED zrcadlem FIANA.

Návod k použití vám pomůže při montáži, uvedení do provozu, používání a údržbě produktu. Návod k použití a bezpečnostní pokyny je nutné pečlivě a úplně přečíst. Dodržujte tyto pokyny, abyste předešli nebezpečí.

1. Obecné

1.1. Přehled produktů

Model: LED zrcadlo FIANA včetně závěsu

Model:	ID produktu:	ID varianty:
LED zrcadlo kulaté FIANA-40cm	22166	57181
LED zrcadlo kulaté FIANA-60cm	20855	49911
LED zrcadlo kulaté FIANA-80cm	20857	49913

1.2. Obecné informace

Abychom splnili naše nároky, neustále zlepšujeme kvalitu, zjednodušujeme montáž a ovládání nebo přizpůsobujeme produkty přáním zákazníků. Vzhledem k těmto změnám je aktuální verze návodu k použití k dispozici na naší domovské stránce.

Označení „produkt“ se používá v návodu k použití pro „LED zrcadlo kulaté FIANA“.

1.3. Záruka

Od data nákupu platí zákonná odpovědnost za vady a záruční práva.
Společnost Home Deluxe GmbH nenese žádnou odpovědnost za škody způsobené nedodržením návodu k použití. Reklamace vzniklé v důsledku nesprávné montáže nebo použití jsou ze záruky vyloučeny. V případě vad produktu se prosím obraťte písemně prostřednictvím kontaktního formuláře na naší domovské stránce na náš zákaznický servis a uveďte název produktu, sériové číslo a fotografii typového štítku:

Home Deluxe GmbH
Schanzeweg 2
32312 Lübbecke
Německo
Tel.: +49 (0)5743 6181-0
www.home-deluxe-gmbh.de

V případě dalších dotazů je vám k dispozici náš zákaznický servis, který můžete kontaktovat prostřednictvím kontaktního formuláře.

2. Informace k návodu k použití

2.1. Dostupnost návodu k použití

Návod k použití je součástí produktu a měl by být uchováván v úplném znění v bezprostřední blízkosti produktu.

Při předání produktu třetí osobě je nutné předat také návod k použití.

2.2. Cílové skupiny návodu k použití

Návod k použití musí být přečten a dodržován každou osobou, která se podílí na některé z následujících činností nebo na používání produktu:

- Vybalení
- Montáž / instalace
- Uvedení do provozu / provoz
- Údržba / kontrola / péče
- Odstraňování závad / opravy
- Likvidace

2.3. Informace o překladu

Původní návod k použití byl sepsán v německém jazyce. Všechny ostatní dostupné jazykové verze jsou překlady německé verze.

2.4. Vysvětlení symbolů

Symbol	Vysvětlení symbolů
	**VAROVÁNÍ** Tento symbol upozorňuje na možné nebezpečí, které může vést k smrtelným nebo těžkým zraněním. Před provedením příslušného montážního nebo aplikačního kroku je nutné si přečíst příslušné upozornění.
	**INFO** Tento symbol označuje důležité informace a upozorňuje na možné škody na majetku. Před provedením příslušného montážního nebo aplikačního kroku si tyto informace přečtěte, abyste porozuměli problémům a předešli škodám.
	**Označení CE** Tento symbol potvrzuje shodu výrobku s platnými požadavky, které na nás klade Evropské společenství. Aktuální prohlášení o shodě je k dispozici na vyžádání u společnosti Home Deluxe GmbH.
	**Přečtěte si návod k použití** Tento symbol upozorňuje, že před montáží/instalací a/nebo obsluhou zařízení je nutné pečlivě přečíst návod k použití.
	**Likvidace elektrických a elektronických zařízení** Elektrická a elektronická zařízení nesmí být likvidována spolu s běžným domovým odpadem!
	**Střídavý proud** Tento symbol upozorňuje, že výrobek je napájen střídavým proudem.

Symbol	Vysvětlení symbolů
	**Třída ochrany I** Tento symbol označuje, že všechny vodivé části krytu zařízení musí být připojeny k systému ochranného vodiče pevné elektrické instalace. Jedná se o ochranné uzemnění. V případě poruchového proudu je obvod odpojen od napětí pomocí pojistky.
IP44	**Stupeň ochrany** **1. Číslo:** Chráněno proti pevným cizím předmětům o průměru ≥ 1,0 mm **2. Číslo:** Ochrana proti stříkající vodě ze všech stran

2.1. Obecné informace k návodu k použití

Návod k použití se vztahuje na LED zrcadlo FIANA. Obsahuje důležité informace o montáži a provozu. Návod k použití, zejména bezpečnostní pokyny, je nutné před uvedením produktu do provozu pečlivě přečíst. Návod k použití pečlivě uschovejte. Produkt používejte pouze v souladu s tímto návodem k použití, aby nedošlo k neúmyslnému zranění nebo poškození. Pokud produkt předáte třetí osobě, předávejte jí také tento návod k použití.

2.2. Použití v souladu s určením

Produkt je vysoce kvalitní, odolný a určený výhradně pro použití v domácnostech v přiměřeném a obvyklém rozsahu. Náš produkt **není** určen pro komerční použití. Komerční použití je povoleno pouze s písemným souhlasem společnosti Home Deluxe GmbH.
Produkt používejte pouze tak, jak je popsáno v tomto návodu k použití. Jakékoli jiné použití se považuje za použití v rozporu s určením a může vést k poškození majetku nebo zranění osob. Výrobce nenese žádnou odpovědnost za škody, které vzniknou nebo vznikly v důsledku použití v rozporu s určením nebo nesprávného použití.

2.3. Obecné bezpečnostní pokyny

Obecné bezpečnostní pokyny



- Nesprávné zacházení může vést k vážným zraněním osob a škodám na majetku. Proto smí montáž, instalaci, uvedení do provozu, odstraňování poruch, údržbu a opravy provádět pouze kvalifikované osoby.
- Produkt montujte výhradně na stěny.
- Produkt mohou používat děti od 8 let a starší, stejně jako osoby se sníženými fyzickými, smyslovými nebo mentálními schopnostmi nebo s nedostatečnými zkušenostmi a znalostmi, pokud jsou pod dohledem nebo byly poučeny o bezpečném používání zařízení a rozumí z toho vyplývajícím nebezpečím.
- Produkt montujte **pouze** v případě, že je dodávka kompletní a bez vad.
- Ujistěte se, že jsou všechny díly správně namontovány. Nesprávná montáž může vést k nebezpečí zranění. Poškozené díly mohou ovlivnit bezpečnost a funkci.
- Neprovádějte žádné konstrukční změny na výrobku. Jakékoli změny musí být schváleny písemným souhlasem výrobce a provedeny podle pokynů.
- Pravidelně kontrolujte upevnění .
- Produkt montujte pouze na stěny, které trvale unesou jeho hmotnost. Pro správnou úpravu stěny použijte odpovídající montážní materiál (hmoždinky). Pokud je stěna poškozená (např. praskliny atd.), poraďte se s odborníkem.
- Produkt není určen k montáži na strop a nesmí být na strop montován.
- **Nebezpečí poranění:** Nedívejte se přímo do světla a nesměrujte světlo do očí jiných osob, mohlo by dojít k vážnému poranění očí.

Nebezpečí pro děti



- Držte děti mimo dosah obalových materiálů. Při požití hrozí nebezpečí udušení!
- Během montáže držte děti mimo místo montáže. Součástí dodávky jsou malé části, které mohou být spolknuty nebo mohou způsobit vážná zranění .
- Zajistěte, aby malé děti nevkládaly malé části do úst.
- Tento výrobek není dětská hračka, lezecká stěna ani sportovní zařízení. Jednotlivé prvky výrobku se při velkém zatížení mohou zlomit a spadnout, což může mít za následek smrt.
- Produkt nemontujte přímo na hřišti ani v jeho bezprostřední blízkosti.
- Vysvětlete dětem správné zacházení s výrobkem a nikdy je nenechávejte při hře bez dozoru.

Nebezpečí zranění

Nesprávné zacházení s výrobkem může vést ke zranění.



- Před každým použitím zkontrolujte, zda produkt nevykazuje viditelné poškození.
- V případě poškození nesmí být výrobek dále používán. Poškozené části musí být opraveny nebo nahrazeny originálními náhradními díly.
- Aby se předešlo zranění, dbejte na trvalou pevnou montáž výrobku.
- Aby se předešlo nebezpečí úrazu elektrickým proudem, musí všechny instalace a příslušné údržbářské práce provádět kvalifikovaný elektrikář.
- V případě poškození napájecího kabelu produkt vyřaďte z provozu, dokud nebude napájecí kabel vyměněn výrobcem, jeho zákaznickým servisem nebo kvalifikovaným elektrikářem.
- **Nebezpečí smrti v důsledku elektrického napětí**: Při dotyku s částmi pod napětím hrozí bezprostřední nebezpečí smrti. Poškození izolace nebo jednotlivých součástí může být životu nebezpečné. -> V případě poškození izolace okamžitě odpojte napájení a zajistěte opravu.

Nebezpečí poškození



- Nesprávné zacházení s výrobkem může vést k jeho poškození.
- Opravy a údržbu elektroniky smí provádět pouze kvalifikovaný elektrikář.
- Neotvírejte obal ostrými předměty (např. nožem, nůžkami nebo podobnými předměty), mohlo by dojít k poškození produktu.
- Nestoupejte na výrobek, mohly by z něj spadnout některé části.
- Nepoužívejte výrobek v blízkosti zdrojů tepla nebo otevřeného ohně.

Nebezpečí výbuchu



- Nevkládejte do vnitřku produktu žádné snadno vznětlivé, hořlavé ani výbušné látky.

3. Vlastnosti produktu

3.1 Technické údaje

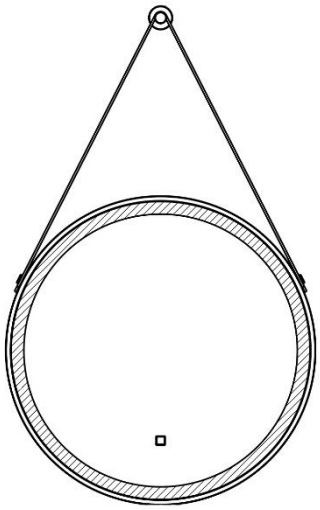

LED zrcadlo kulaté FIANA	40 cm	60 cm	80 cm
Tloušťka zrcadla	4 mm	4 mm	4 mm
Hmotnost	2 kg	6 kg	8 kg
Studené bílé světlo	6500 K	6500 K	6500 K
Neutrálně bílé světlo	4000 K	4000 K	4000 K
Teplé bílé světlo	3000 K	3000 K	3000 K
Napětí	220–240 V AC	220–240 V AC	220–240 V AC
Frekvence	50 / 60 Hz	50/60 Hz	50 / 60 Hz
Třída ochrany	IP 44	IP 44	IP 44
Celkový výkon	14 W	23 W	23 W
Světelný tok	1320 lm	2180 lm	2180 lm

Tento výrobek obsahuje světelný zdroj energetické třídy F.



4. Rozsah dodávky

Při dodání zkontrolujte, zda obal není poškozen. Dále ihned po vybalení zkontrolujte, zda je dodávka kompletní a zda je produkt a všechny komponenty v bezvadném stavu. Produkt montujte pouze v případě, že je dodávka kompletní a nepoškozená.

Součásti

Č.	Popis	Počet	Komponenta
A	LED zrcadlo FIANA	1	
B	Hmoždinka	2	
C	Držák (pouze u varianty 40 cm)	2	
D	Šroub	2	

5. Montáž

- Je nutné si přečíst všechny informace týkající se bezpečnosti a zdraví.

5.1. Bezpečnostní pokyny

Nebezpečí zranění

Nesprávná manipulace při montáži může vést ke zranění.

- Ujistěte se, že je balík otevřený nahoře.
- K montáži produktu jsou nutné rozsáhlé technické znalosti. Produkt montujte sami **pouze** v případě, že
  - jste si jisti, že produkt lze namontovat na místo, které bylo pro montáž vybráno.
  - rozumíte návodu k obsluze.
  - máte k dispozici potřebné nářadí.
  - máte potřebné technické znalosti.
- Během montáže držte děti a domácí zvířata mimo místo instalace produktu. Balení obsahuje malé části, které mohou být spolknuty nebo způsobit vážná zranění.
- Produkt montujte **pouze** v případě, že je dodávka kompletní a bez vad.
- Před montáží produktu zkontrolujte, zda stěna v místě instalace vydrží trvalé zatížení. Použijte správný upevňovací materiál odpovídající struktuře stěny. Pokud je stěna poškozená (např. praskliny atd.), poraďte se s odborníkem na statiku.
- Před montáží zkontrolujte, zda ve zdi nejsou pod omítkou/kamenem uloženy kabely nebo jiné vedení.
- Mějte na paměti, že nosnost upevňovacího materiálu a geometrie vrtaných otvorů mají zásadní význam.
- Chyby při obsluze, chyby při montáži nebo poškození vzniklé při montáži jsou ze záruky vyloučeny.

- Neprovádějte žádné konstrukční změny na výrobku bez konzultace s výrobcem, mohlo by to vést k nebezpečným situacím a k vyloučení záruky.
- K montáži produktu jsou zapotřebí minimálně 2 osoby.
- Při montáži noste ochranné oděvy, jako jsou ochranné brýle, bezpečnostní obuv a ochranné rukavice.
- **Upozorňujeme, že společnost Home Deluxe GmbH v zásadě nehradí žádné náklady na montáž nebo řemeslné práce, jako jsou náklady na elektrikáře nebo podobné náklady na odborníky.**

5.2. Montáž produktu

Produkt je dodáván v rozloženém stavu a jeho montáž je snadná. Pečlivě dodržujte montážní pokyny. V případě nedodržení pokynů není zaručena funkčnost a bezpečnost produktu.

Potřebné nářadí

	Tužka		Měřicí pásmo
	Vrtačka		

- **Poznámka:** Následující pokyny je nutné pečlivě přečíst.

Obrázek	Popis
LED zrcadlo kulaté FIANA 40 cm 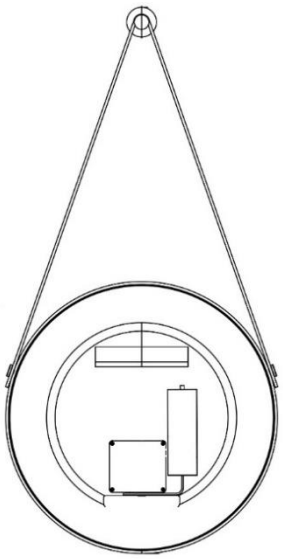	**Krok 1**: Vyvrtejte otvory pro hmoždinky a zasuňte do nich háčky. Ujistěte se, že háčky správně sedí a nevypadnou. Poté zavěste LED zrcadlo. **Upozornění:** Připojení LED zrcadla by měl provádět **pouze** elektrikář.
LED zrcadlo kulaté FIANA 60 cm 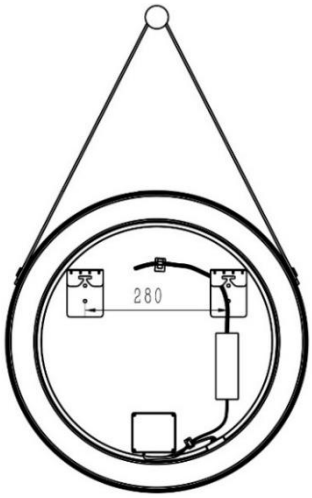	**Krok 1:** Vyvrtejte otvory pro hmoždinky ve vzdálenosti 280 mm a zasuňte do nich háčky. Ujistěte se, že háčky správně sedí a nevypadnou. Poté zavěste LED zrcadlo. **Upozornění**: Připojení LED zrcadla by mělo provádět **pouze** kvalifikované elektrotechnické zařízení.
LED zrcadlo kulaté FIANA 80 cm 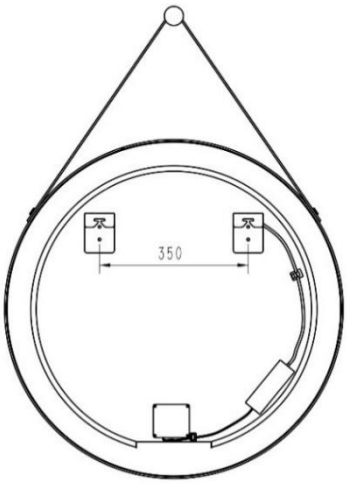	**Krok 1:** Vyvrtejte otvory pro hmoždinky ve vzdálenosti 350 mm a zasuňte do nich háčky. Ujistěte se, že háčky správně sedí a nevypadnou. Poté zavěste LED zrcadlo. **Upozornění:** Připojení LED zrcadla by mělo provádět **pouze** kvalifikované elektrotechnické zařízení.

6. Použití

6.1. Bezpečnostní pokyny

Následující informace týkající se bezpečnosti a zdraví je nutné pečlivě přečíst.

Nebezpečí zranění

Nesprávné zacházení při provozu může vést ke zranění

- Nepoužívejte poškozený nebo neúplný výrobek.
- Neprovádějte žádné konstrukční změny na výrobku bez konzultace s výrobcem.
- Produkt není dětská hračka, lezecká stěna ani sportovní zařízení. Děti nesmějí s produktem hrát.
- Pokud je napájecí kabel produktu poškozený, produkt vyřaďte z provozu a obraťte se na výrobce, aby vám poskytl další pokyny.
- Na produkt nevěšujte žádné předměty.

6.2. První uvedení do provozu

Před prvním uvedením do provozu zkontrolujte, zda produkt není poškozen. Produkt smí být používán pouze v nepoškozeném stavu.

6.3. Provoz

Před použitím produktu zkontrolujte

- je v řádném stavu.
- elektrické připojení.

6.4. Ovládání

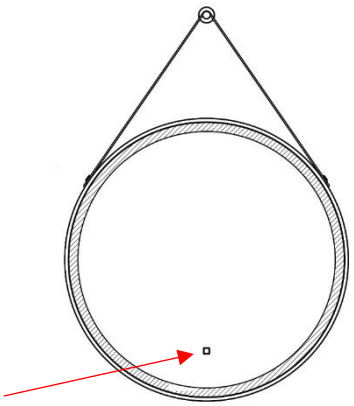

Ovládání LED osvětlení a funkce topení

- Jedno stisknutí = LED osvětlení se rozsvítí
- Druhé stisknutí = LED osvětlení zhasne
- Třetí stisknutí = funkce barev (výběr barvy)
- Po vypnutí LED osvětlení se po 8 sekundách aktivuje funkce paměti
- Podržení stisknuté = funkce stmívání

LED osvětlení slouží výhradně k scénickému/akcentnímu osvětlení a není vhodné pro jiné účely.

6.5. Skladovací místo



- Produkt skladujte na chladném a suchém místě

7. Odstraňování poruch

Pokud se během provozu vyskytnou následující poruchy, zkontrolujte prosím příčiny poruchy podle následující tabulky. Pokud poruchu nelze odstranit pomocí uvedených opatření, produkt vyřaďte z provozu.

Porucha	Možná příčina	Řešení
Produkt se kýve nebo vibruje.	- Upevňovací šrouby se uvolnily - Produkt není správně nebo je nakřivo zavěšen v zařízení - Byly použity nesprávné upevňovací materiály	- Utáhněte upevňovací šrouby - Zkontrolujte produkt a zavěste jej správně. - Otvory byly vyvrtány nesprávně - Upevňovací materiál musí odpovídat struktuře stěny (např. správné hmoždinky)
Produkt nelze zapnout	- Není k dispozici síťové napětí	- Zkontrolujte napájení - Zkontrolujte ochranu FI
Produkt visí nakřivo	- Upevňovací šrouby se uvolnily - Produkt je příliš zatížen	- Utáhněte upevňovací šrouby - Odlehčit produkt

Pokud se vyskytne další problém s produktem, kontaktujte nás.

8. Údržba a péče

8.1. Bezpečnostní pokyny

Nebezpečí zranění
Nesprávné zacházení při provozu může vést ke zranění



- Před čištěním/údržbou/péčí je nutné vypnout napájení produktu.
- Odpojte produkt od napájení, pokud se v blízkosti provádějí práce, jako je například mytí oken.
- Nepoužívejte produkt, pokud se v blízkosti provádějí práce, jako je například čištění oken.
- Napájecí kabel produktu smí být nahrazen pouze kabelem stejného typu, jaký byl dodán výrobcem. Obraťte se na zákaznický servis výrobce.
- Čištění a údržbu nesmí provádět děti.



Povrchy čistěte vlhkým hadříkem a jemným čisticím prostředkem. K čištění nepoužívejte agresivní čisticí prostředky ani vysokotlaké čističe. Dodržujte také pokyny výrobce čisticího prostředku.

- LED osvětlení nelze vyměnit, pokud svítidlo dosáhne konce své životnosti. Je nutné vyměnit celé LED osvětlení.

9. Demontáž

9.1. Bezpečnostní pokyny

Nebezpečí zranění
Nesprávná manipulace při demontáži může vést ke zranění



- Před demontáží odpojte produkt od napájení. Při dotyku s napájenými součástmi může dojít k úrazu elektrickým proudem, který může mít za následek popáleniny nebo smrt.
- Před demontáží zajistěte produkt proti pádu.

Demontáž produktu se provádí v opačném pořadí než montáž. (**viz kapitola Montáž**)

10. Pokyny k likvidaci



- Produkt a všechny jeho součásti zlikvidujte v souladu s místními a národními předpisy, aby nedošlo k poškození životního prostředí.
- Naše obaly jsou vyrobeny z ekologických materiálů. Lze je recyklovat a použít jako cenné suroviny. Obalový materiál (kartony, obaly na nečistoty atd.) zlikvidujte odděleně a řádně v souladu s platnými národními předpisy.
- V případě nejistoty ohledně likvidace se obraťte na zákaznický servis.
- Informace o správném likvidaci získáte také v místních sběrných dvorech.

Elektrická a elektronická zařízení – informace pro domácnosti

Zákon o elektrických a elektronických zařízeních (ElektroG) obsahuje řadu požadavků na nakládání s elektrickými a elektronickými zařízeními. Nejdůležitější z nich jsou shrnuty zde.

1. Oddělený sběr starých zařízení

Elektrická a elektronická zařízení, která se stala odpadem, se označují jako staré zařízení. Majitelé starých zařízení je musí odevzdat k tříděnému sběru odděleně od netříděného komunálního odpadu. Staré baterie a akumulátory, které nejsou uzavřeny ve starém zařízení, a žárovky, které lze ze starého zařízení vyjmout bez poškození, musíte před odevzdáním na sběrném místě oddělit od starého zařízení bez poškození. Staré zařízení oddělte, aby bylo připraveno k opětovnému použití.

2. Baterie a akumulátory



Majitelé starých zařízení musí staré baterie a akumulátory, které nejsou uzavřeny ve starém zařízení, před odevzdáním na sběrném místě od starého zařízení oddělit. To neplatí, pokud jsou stará zařízení odevzdána veřejným subjektům zabývajícím se likvidací odpadu a tam jsou oddělena od ostatních starých zařízení za účelem přípravy k opětovnému použití.

3. Možnosti vrácení starých zařízení

Majitelé starých zařízení z domácností je mohou odevzdat ve sběrných místech veřejnoprávních subjektů zabývajících se likvidací odpadu nebo ve sběrných místech zřízených výrobci nebo prodejci ve smyslu zákona o elektrických zařízeních (Elektro G). Online seznam sběrných a zpětných míst je k dispozici na internetových stránkách: https://www.stiftung-ear.de nebo https://www.take-e-back.de.

4. Upozornění týkající se ochrany osobních údajů

Staré zařízení často obsahuje citlivé osobní údaje. To platí zejména pro zařízení informačních a telekomunikačních technologií, jako jsou počítače a smartphony. Ve svém vlastním zájmu prosím vezměte na vědomí, že za vymazání údajů ze starého zařízení, které má být zlikvidováno, je odpovědný každý koncový uživatel sám.

5. Povinnost distributorů přijímat zpět

Prodejci s prodejní plochou pro elektrická a elektronická zařízení o velikosti nejméně 400 m2 a prodejci potravin s celkovou prodejní plochou nejméně 800 m2, kteří několikrát v kalendářním roce nebo trvale nabízejí a dodávají na trh elektrická a elektronická zařízení, jsou povinni

- při prodeji nového elektrického nebo elektronického zařízení konečnému uživateli bezplatně převzít staré zařízení konečného uživatele stejného typu, které plní v podstatě stejné funkce jako nové zařízení, v místě prodeje nebo v jeho bezprostřední blízkosti a
- na žádost konečného uživatele bezplatně převzít staré zařízení, jehož vnější rozměry nepřesahují 25 cm, v maloobchodním prodejně nebo v její bezprostřední blízkosti; převzetí nesmí být vázáno na nákup elektrického nebo elektronického zařízení a je omezeno na tři staré zařízení každého typu.

6. Význam symbolu „přeškrtnutá popelnice“



Symbol přeškrtnuté popelnice, který je pravidelně vyobrazen na elektrických a elektronických zařízeních, upozorňuje na to, že dané zařízení musí být na konci své životnosti sbíráno odděleně od netříděného komunálního odpadu.

- Registrační číslo výrobce
- Jako výrobce ve smyslu zákona ElektroG jsme registrováni u příslušné nadace Stiftung Elektro-Altgeräte Register (Nordostpark 72, 90411 Norimberk) pod následujícím registračním číslem: WEEE-Reg.-Nr. DE86467979

Home Deluxe GmbH
Schanzeweg 2
32312 Lübbecke
Německo
Tel.: +49 (0)5743 6181-0
www.home-deluxe-gmbh.de

GA-158-00_fiana
2023/11